HR & Jumbo

...la solution idéale à tous les besoins d'eau chaude

Grand Hôtel Cavour
Florence - ITALIE
Eau chaude sanitaire pour les chambres et les cuisines.

Hôpital de Rostock
Rostock - ALLEMAGNE
Eau chaude sanitaire à haute température fournie par une batterie de 6 Jumbo 1000.

Centre Sportif de Seregno
Seregno - ITALIE
Eau chaude pour le complexe sportif, les gymnases et les piscines.

Hôpital Wrexham Maelor
North Wales - ROYAUME-UNI
Eau chaude pour toutes les installations.

Ils ont choisi ACV:

Atrium Palace à Rhodes, GRÈCE
Sauna & Salon de beauté De Dijk à Dendermonde, BELGIQUE
Centre pour enfants handicapés De Lovie à Poperinge, BELGIQUE
Circuit de Formule 1 à Silverstone, ROYAUME-UNI
Restaurants McDonald's, ROYAUME-UNI
Médiathèque et librairie de Roanne,FRANCE
Hôtel Cavour à Florence, ITALIE
La Pedrera à Barcelone, ESPAGNE
Wilkinson farm dans le New Jersey, USA

REVENDEUR

ACV décline toute responsabilité consécutive à toute inexactitude de transcription ou d'impression du présent document. Dans un souci d'amélioration permanente de ses produits, ACV se réserve le droit de modifier les caractéristiques techniques et les équipements de ses produits sans notification préalable.

skeda.com 06/2005 - 67012100

excellence in hot water

ARCHIMEDES

En tant que leader dans la conception et la fabrication de systèmes de production d'eau chaude, ACV jouit d'une expérience exceptionnelle dans le dimensionnement d'installations. Ce savoir-faire a été traduit dans un outil informatique simple et efficace, Archimèdes. Cet outil permet au professionnel de calculer les besoins en eau chaude d'une large variété d'applications (hôtels,hôpitaux, centres sportifs,campings, blocs sanitaires, process industriel, ...): après la définition des données de l'application, Archimèdes propose à l'utilisateur plusieurs configurations, et fournit le dossier technique correspondant à la configuration choisie.

Votre correspondant ACV se tient à votre disposition pour vous présenter Archimèdes. Avec ACV, l'étude du projet, l'installation du système de production d'eau chaude et son exploitation sont singulièrement simplifiées!

ACV Suisse
Energies Systèmes
rue du Stand 22
1958 St-Léonard

+41 27 203 60 17
+41 27 203 60 17_Fax
info@delalay.ch
www.delalay.ch

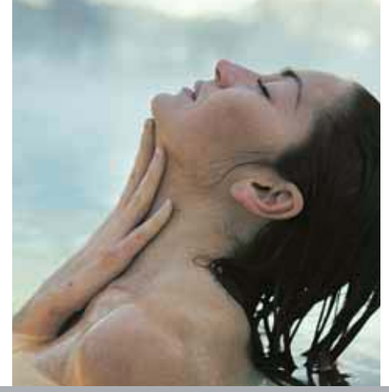

hr&jumbo

PRÉPARATEUR D'EAU CHAUDE TANK-IN-TANK EN ACIER INOXYDABLE

- Idéal pour toutes les applications tertiaires et industrielles
- Grand confort sanitaire
- Auto-détartrant
- Anti-légionelles, Anti-bactéries
- Entretien réduit
- Encombrement minimum

excellence in hot water

Tank in Tank
JUMBO 1000

+

HeatMaster®
201

4010 L en 10'
8950 L première heure

PRODUCTION MAXIMALE ET SURFACE AU SOL MINIMALE

Pour toutes les applications qui exigent une grande production d'eau chaude et une grande puissance de chauffage, ACV vous propose de combiner les préparateurs d'eau chaude **HR & Jumbo** avec les HeatMaster®.
Cette solution cumule les avantages d'une grande capacité de stockage et d'une production instantanée. Elle élimine tous les problèmes d'encombrement et d'entretien, réduit les coûts d'exploitation tout en assurant des performances sanitaires exceptionnelles.

MODULARITÉ

Les préparateurs **HR** et **Jumbo** peuvent être installés en batterie.
Un kit est disponible pour connecter les circuits primaires en parallèle (uniquement pour HR 321 et HR 601).

FACILITÉ DE MONTAGE

Les préparateurs **Jumbo** passent dans une porte de 800 mm de large.
Afin de faciliter l'accès au local de chauffe, la jaquette et l'isolation sont fournies séparément.

CONCEPT TANK-IN-TANK

Grande surface d'échange

Temps de recharge et consommation énergétique réduits pour un encombrement minimum

Le ballon sanitaire est en acier inoxydable. Il constitue le réservoir interne du préparateur Tank-in-Tank, totalement immergé dans le fluide primaire du circuit de chauffage.
Sa grande surface d'échange thermique (1,5 à 2,5 fois supérieure à celle d'un serpentin traditionnel) permet de chauffer une grande quantité d'eau sanitaire en un temps très court, ce qui réduit le volume stocké et limite les déperditions énergétiques.

En outre, la grande surface d'échange réduit le nombre de cycles arrêt/démarrage de la chaudière qui alimente le préparateur. Ceci a pour effet d'améliorer le rendement énergétique global de l'installation, de minimiser les émissions nocives (NOx, CO) et d'augmenter la durée de vie du brûleur de la chaudière.

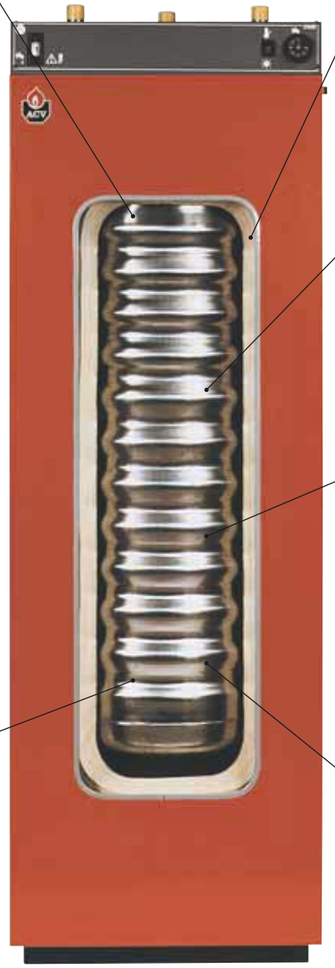

Isolation optimale

Perte statique réduite, consommation d'énergie minimale

Les **HR** sont entièrement isolés par de la mousse de polyuréthane rigide à haut coefficient d'isolation thermique.
Les **Jumbo** ont une isolation en laine de verre de forte épaisseur.

Auto-détartrant

Longévité, rendement constant dans le temps

Les parois ondulées oscillent sous les variations de pression et empêchent le calcaire d'y adhérer, ce qui garantit un rendement constant dans le temps.

Anti-légionelles

Sécurité sanitaire

La grande surface d'échange thermique du ballon totalement immergé dans le fluide primaire permet de maintenir l'eau chaude sanitaire à une température uniforme de minimum 60°C, qui empêche la formation de légionelles.
Le système Tank-in-Tank n'a pas besoin d'anode de protection qui pourrait également conduire à un développement bactérien.

Acier inoxydable

Résiste à la corrosion

L'acier inoxydable confère au ballon sanitaire une résistance exceptionnelle à la corrosion.
Les modèles HR 321 et HR 601 sont également disponibles en acier inoxydable Duplex résistant à des eaux corrosives contenant jusqu'à 2.000 mg de chlorures par litre.

Entretien réduit

Faible coût d'exploitation

Grâce à leur ballon en acier inoxydable, le préparateurs **HR** et **Jumbo** ne requièrent pas d'anode de protection et leur dispositif auto-détartrant élimine le besoin de détartrage régulier.

CARACTÉRISTIQUES TECHNIQUES

Modèles		HR 321	HR 321/2	HR 321/3	HR 601	HR 601/2	HR 601/3	JUMBO 800	JUMBO 1000
Capacité totale	L	318	636	954	606	1212	1818	800	1000
Capacité primaire	L	55	110	165	161	322	483	125	160
Surface d'échange	m²	2,65	5,3	7,95	3,58	7,16	10,74	4,56	5,5
Perte de charge	mbar	81	96	111	92	107	122	96	101
Débit primaire	L/60'	6900	13800	20700	7200	14400	21600	8600	9600
Raccordement chaudière	Ø	2"	2"	2"	2"	2"	2"	2"	2"
Raccordement sanitaire	Ø	1" ½	1" ½	1" ½	1" ½	1" ½	1" ½	2"	2"
Performances Eau Chaude Sanitaire (Régime de marche à 85°C - eau froide à 10°C)									
Débit de pointe (t = 40°C)	L/10'	922	1844	2765	1345	2690	4036	1881	2265
Débit de pointe (t = 60°C)	L/10'	504	1008	1512	706	1412	2118	961	1145
Débit de pointe (t = 40°C)	L/60'	2732	5466	8197	3437	6874	10311	4270	4940
Débit de pointe (t = 60°C)	L/60'	1402	2804	4206	1733	3466	5199	2124	2438
Débit continu (t = 40°C)	L/h	2172	4345	6517	2511	5021	7532	2868	3210
Débit continu (t = 60°C)	L/h	1077	2154	3231	1232	2464	3696	1395	1552
Puissance absorbable	kW	76	152	228	88	176	264	100	112

Pression max de service en bar (primaire/secondaire)
• HR 321 et 601: 4/10 • HR Duplex 321: 6/10 • HR Duplex 601: 5/10 • Jumbo 800 et 1000: 5/10

DIMENSIONS		HR 321	HR 321/2	HR 321/3	HR 601	HR 601/2	HR 601/3	JUMBO 800	JUMBO 1000
A	mm	1570	1570	1570	1865	1865	1865	1915	2315
B	mm	610	1260	1910	750	1550	2350	1020	1020
C	mm	311	311	311	298	298	298	340	340
D	mm	1030	1030	1030	1328	1328	1328	1250	1650
E	mm	610	845	845	750	985	985	1020	1020
G	mm	135	135	135	135	135	135	180	180
Poids à vide	kg	160	340	511	240	502	755	360	380

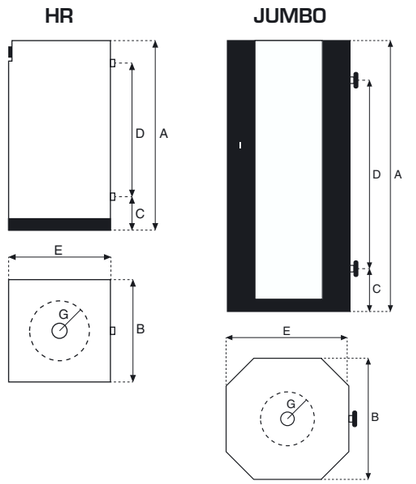

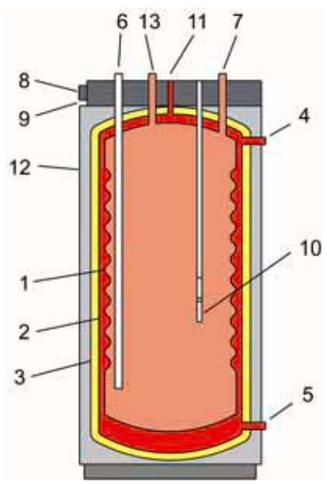

1. Réservoir interne en acier inoxydable
2. Réservoir externe en acier
3. Isolation
4. Entrée fluide primaire
5. Retour fluide primaire
6. Entrée eau froide
7. Sortie eau chaude
8. Thermostat de réglage
9. Thermomètre de contrôle
10. Bulbe pour thermostat/ thermomètre de réglage
11. Purgeur d'air
12. Jaquette métallique
13. Boucle de circulation sanitaire